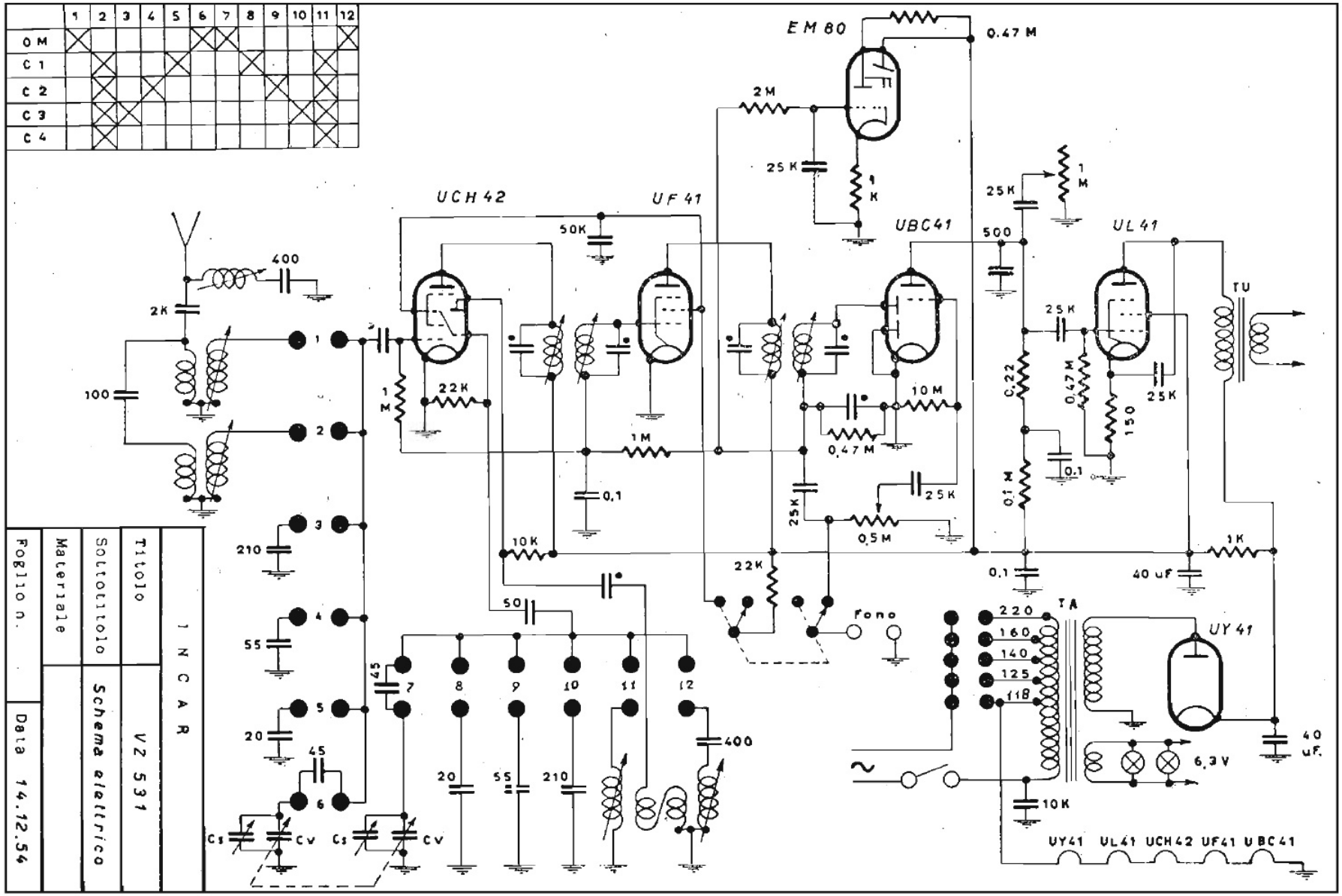

INCAR - Mod. VZ 531 - Ricevitore a onde medie con quattro bande allargate a onde corte. Potenza d'uscita 3 watt. Cons. 50 watt.

INCAR - Mod. VZ 531